1

! ACHTUNG !
Federbein muss nach aktueller Settingliste (0617C401U308200) aufgebaut werden!

! CAUTION !
Shock absorber must be rebuild according to latest setting list (0617C401U308200)!

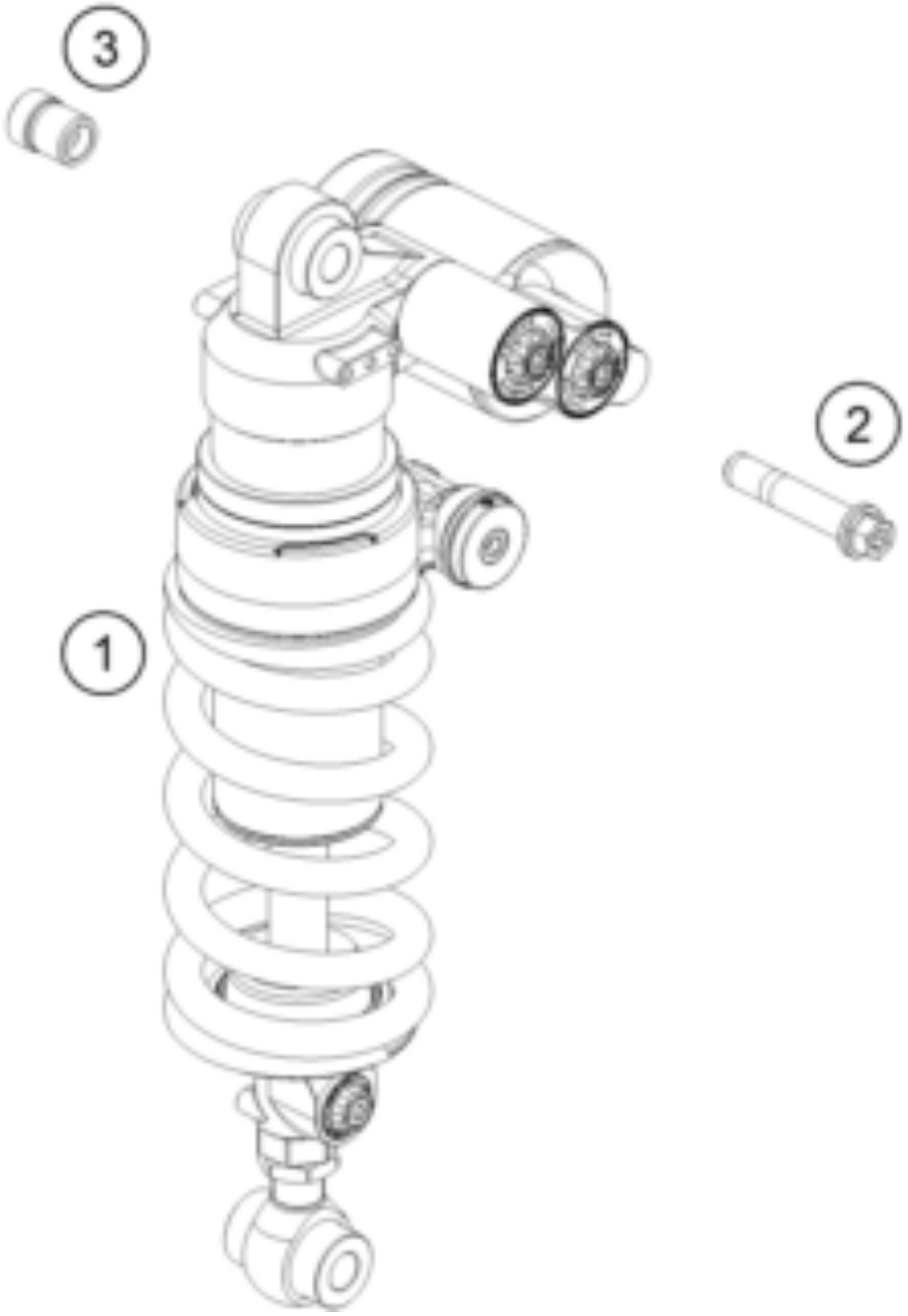

Pos	Part Number	Description	Additional Text	Quantity
1	0617C401U308200	Shock absorber KTM 1290 SuperD		1.00
2	0025120606S	Hex.bolt w.ext.hex.w.collar M1		1.00
3	64104030020	bushing shock mounting		1.00